Instructivo de Uso Zniper Zextant

Muchas gracias por haber elegido nuestro Zniper Zextant.
El Zniper Zextant es un innovativo producto de excelente calidad, donde nuestro objetivo ha sido lograr en el diseño, la construcción y el montaje la mayor precisión y funcionalidad posible.

Para lograr el uso rápido y efectivo del ZNIPER Zextant le sugerimos leer cuidadosamente este instructivo de uso:

Contenido:

- El Button Zniper Zextant (premontado)
- 3 Muelles con diferentes medidas de rigidez
  (suave- premontado, medio y duro)
  - Muelle suave => 1,2 -3,9 Nm
  - Muelle mediano => 3,8 -7,8 Nm
  - Muelle duro => 7,5 -11,8 Nm
- 2 émbolos compatibles (Pins) al tamaño del Zniper Zextant
- Instructivo de uso
- 2 empaques de distancia: 1x 1mm und 1x 2mm
- Herramienta:

  - 1x Llave Allen 1,5mm
  - 1x Llave Allen 2,0mm
  - 1x Herramienta de sujeción para ajustar el Zniper Zextant así como para apretar la rosca graduada micrométrica

Medidas de uso del Zniper Zextant

El ZNIPER Zextant es disponible en 4 versiones y cada versión tiene diferentes medidas de inserción de la rosca:
Small (S): 19-23mm
Medium (M): 22-26mm
Large (L): 25-29mm
ExtraLarge (XL):28-32mm

La medida del Zniper Zextant la puede ver en el embalaje.

Web: zniper-archery.com
Teléfono: 0049 (0)4171-6048908
E-Mail: service@zniper-archery.com

La medida del uso del Zniper Zextant se puede reducir en casi de ser necesario uno o dos milímetros si introduce uno de los empaques de distancia en el „cuerpo base“ del Zextant antes de montar éste en su arco.

Zextant Sumario

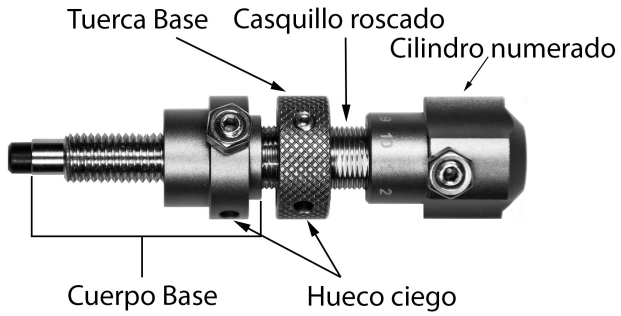

Estado de entrega del Zniper Zextant

- El cilindro numerado, el que controla la presión del muelle, se encuentra en la posición 0(*)
- El muelle suave está premontado
- El Zextant está ajustado a la máxima distancia de uso posible.

Montaje des Zextant

- Introduzca el Zextant en la rosca determinada para uso del Button de su arco y ajústela con la herramienta de sujeción (pinza) aplicándola en el Hueco ciego del cuerpo base.
- Ponga una flecha en el arco y ajuste el Centershot (Medida del uso). Para lograr esto gire simplemente la „tuerca base“ hasta escuchar los clicks de la escala graduada micrométrica. De ésta manera llega a la distancia deseada de uso.
- Comience con el ajuste (Fine tuning) de su arco y el Zniper Zextant.
    - Aqui puede cambiar la medida de uso con solo girar la rueda base.
    - También puede puede aumentar la presión del Zextant con solo girar el cilindro numerado. En caso de ser necesario puede intercambiar el muelle suave premontado por el muelle mediano para incrementar aun más la presión.
- Al terminar el ajuste le sugerimos anotar la configuración del Zextant para futuras correcciones.
    - Como asegurar la presión del Zniper Zextant
      Anote la cantidad de las rotaciones completas que realizó con el cilindro numerado partiendo de la posición 0 , así como el número que aparece en el cilindro numerado

coincidiendo con la parte plana del casquillo roscado (por ejemplo 5 rotaciones completas+ 5 clicks)

- Como asegurar la medida de uso
  afloje los tornillos de la tuerca base con la llave Allen de 1,5 mm que va incluida. Gire la tuerca base hacia el cuerpo base y fijela ligeramente con la Herramienta de sujeción (Pinza)

Preste atención a no alterar la escala graduada micrométrica deseada.
Ahora puede asegurar los tornillos que se aflojaron en la tuerca base con la llave Allen de 1,5mm.

Indicaciones

- (*) Posición 0 del Cilindro numerado :
  El cilindro numerado se encuentra atornillado al casquillo roscado. De esta forma el cilindro numerado cubre la rosca del casquillo hasta el inicio de su parte plana. Ademas el cilindro numerado muestra el número 1 coincidiendo con la parte plana del casquillo roscado.

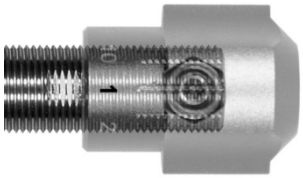

- Uso de la Herramienta de sujeción
  Con la Herramienta de sujeción Usted puede fijar el Zniper Zextant a su arco através del cuerpo base, así como también fijar o aflojar la tuerca base.
- Utilice la Herramienta de sujeción así como se muestra en la foto continua en los Huecos ciegos del Zniper Zextanten.

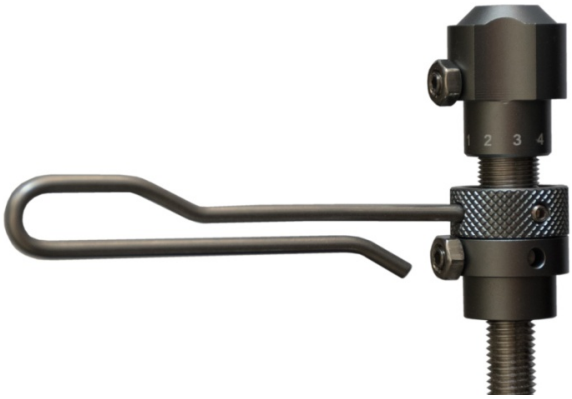
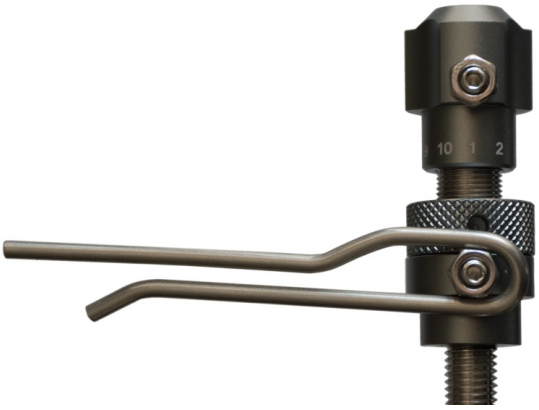
Además puede utilizar la Herramienta de sujeción, como se muestra en la foto continua, para fijar o aflojar la escala graduada micrométrica. Esto es necesario solo para cambiar la escala graduada o para ajustar la presión. Su Zniper Zextant está ajustado debidamente desde su montaje. No es recomendable hacer estos ajustes.